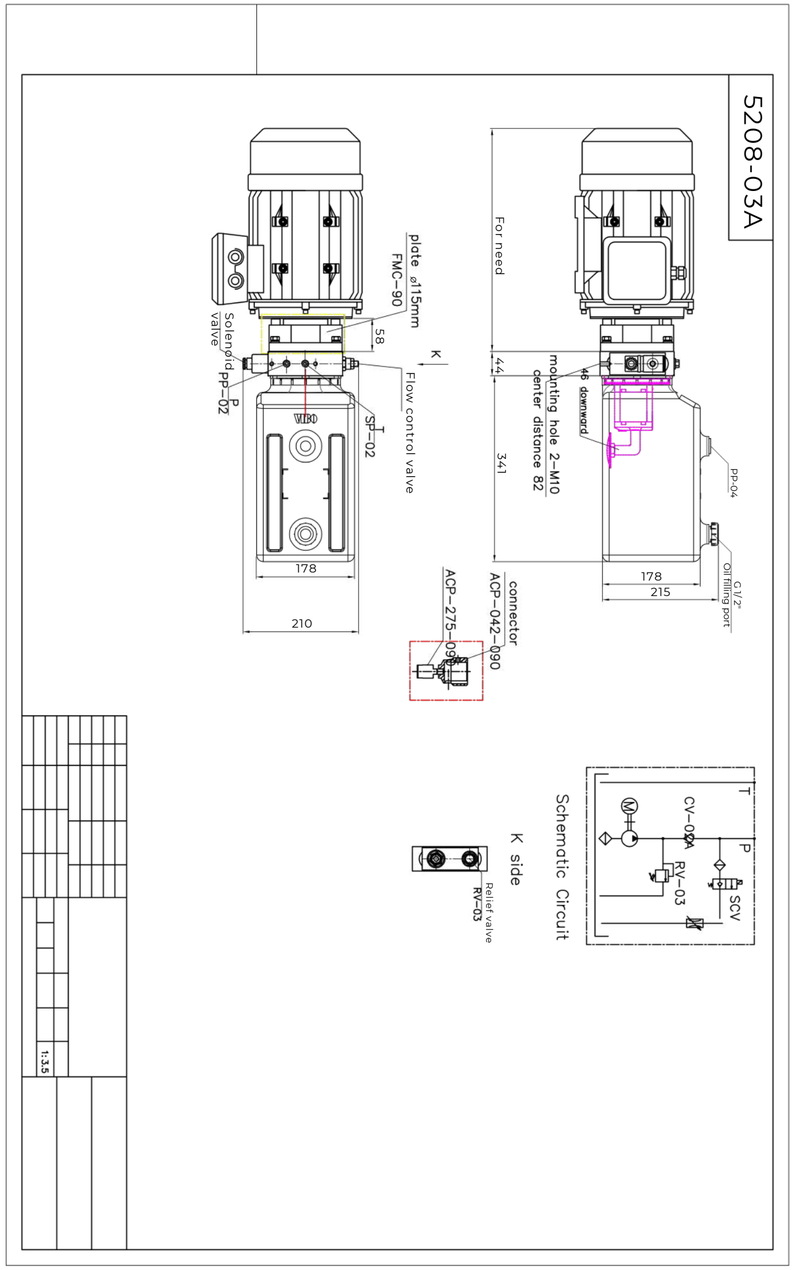
5208-03A
For need
44
341
48 downward
mounting hole 2-M10
center distance 82
178
215
PP-04
G 1/2"
Oil filling port
plate ø115mm
FMC-90
58
K
Flow control valve
SP-02
Solenoid valve
PP-P
02
178
210
connector
ACP-042-090
ACP-275-090
Relief valve
RV-03
K side
Schematic Circuit
T
P
CV-02
RV-03
SCV
1:3.5

TECNOAUTOMAT
ASESORAMIENTO Y SERVICIOS

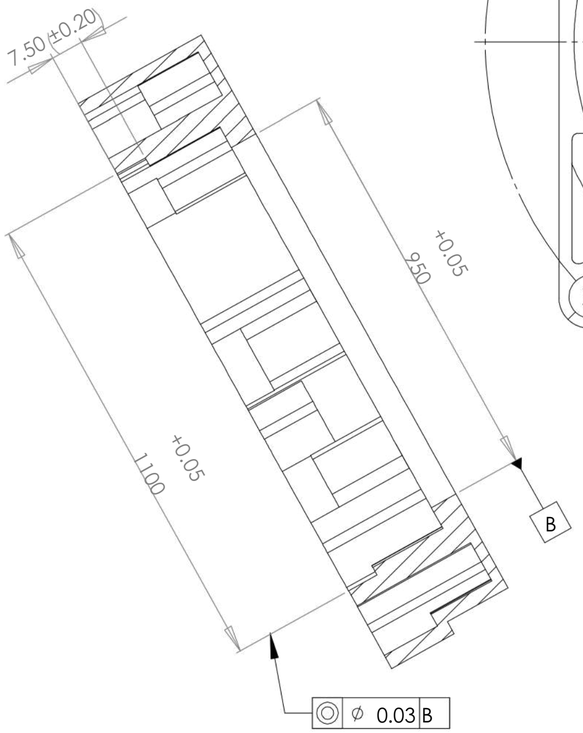


C-C

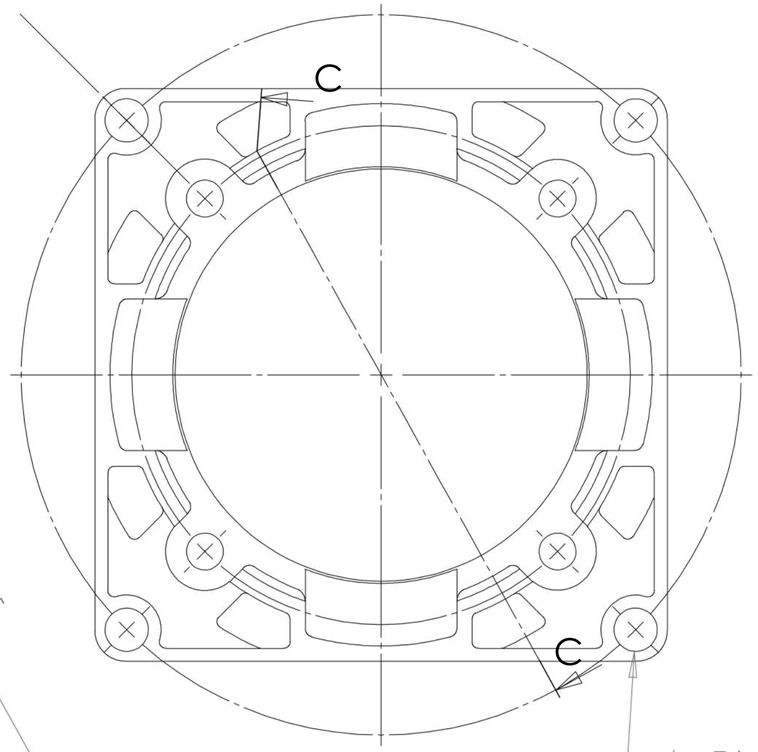


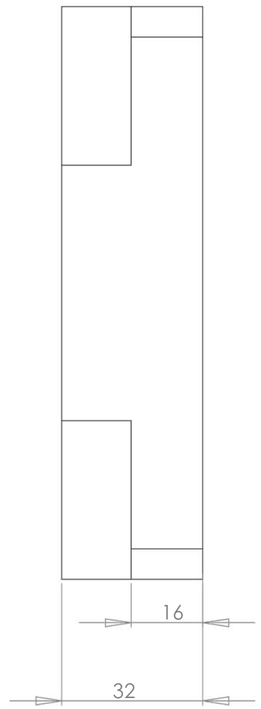


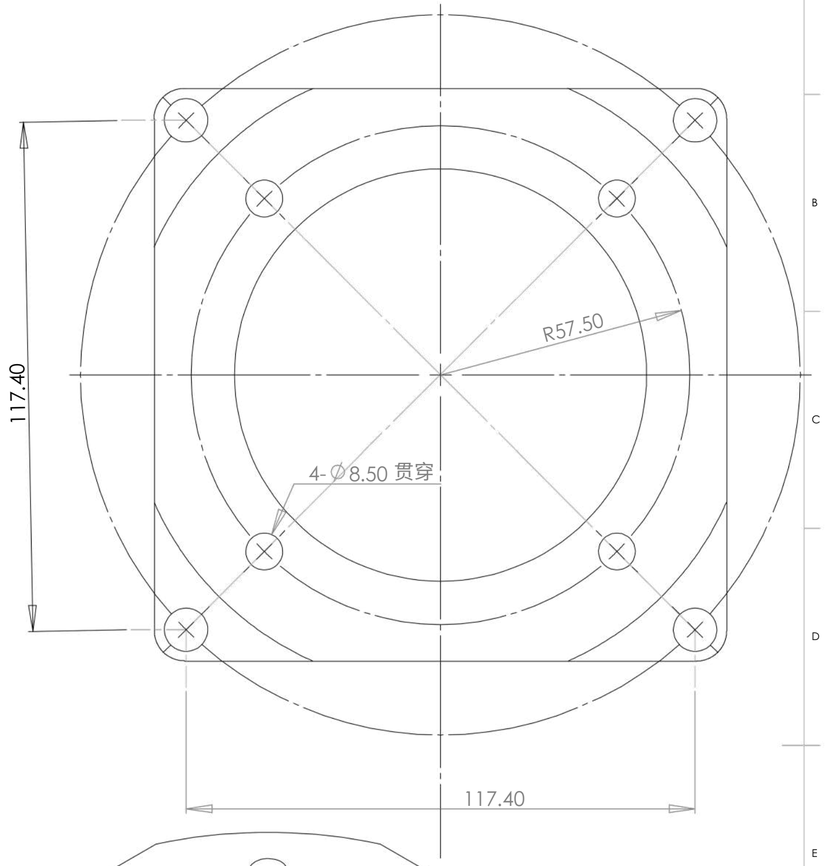


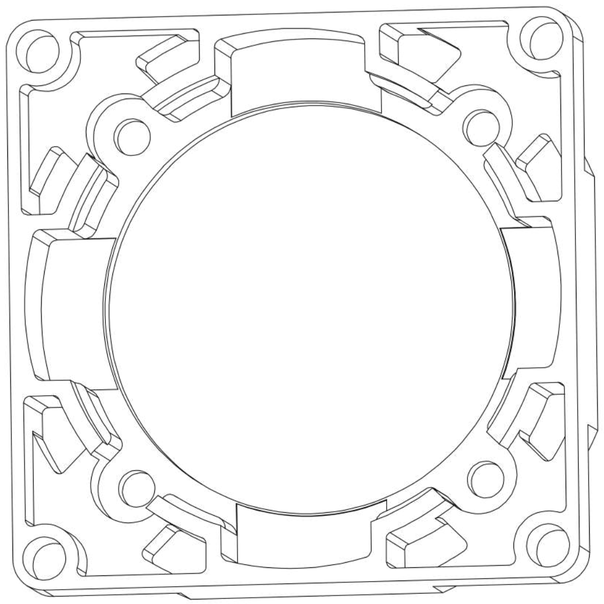

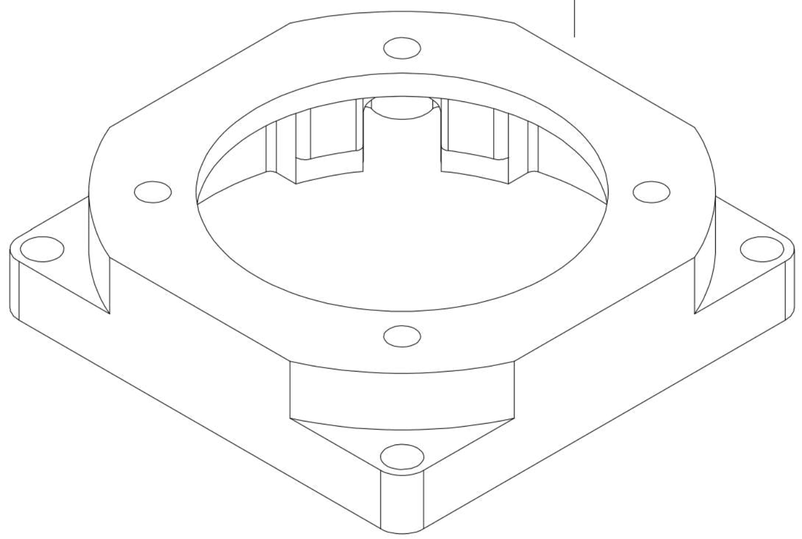

HIDRÁULICA - NEUMÁTICA - ELECTRÓNICA
1135852811 114241 1370. 1142254987
www.tecnoautomat.com
Dirección Rio de Janeiro 2740 Lanús Bs.As.

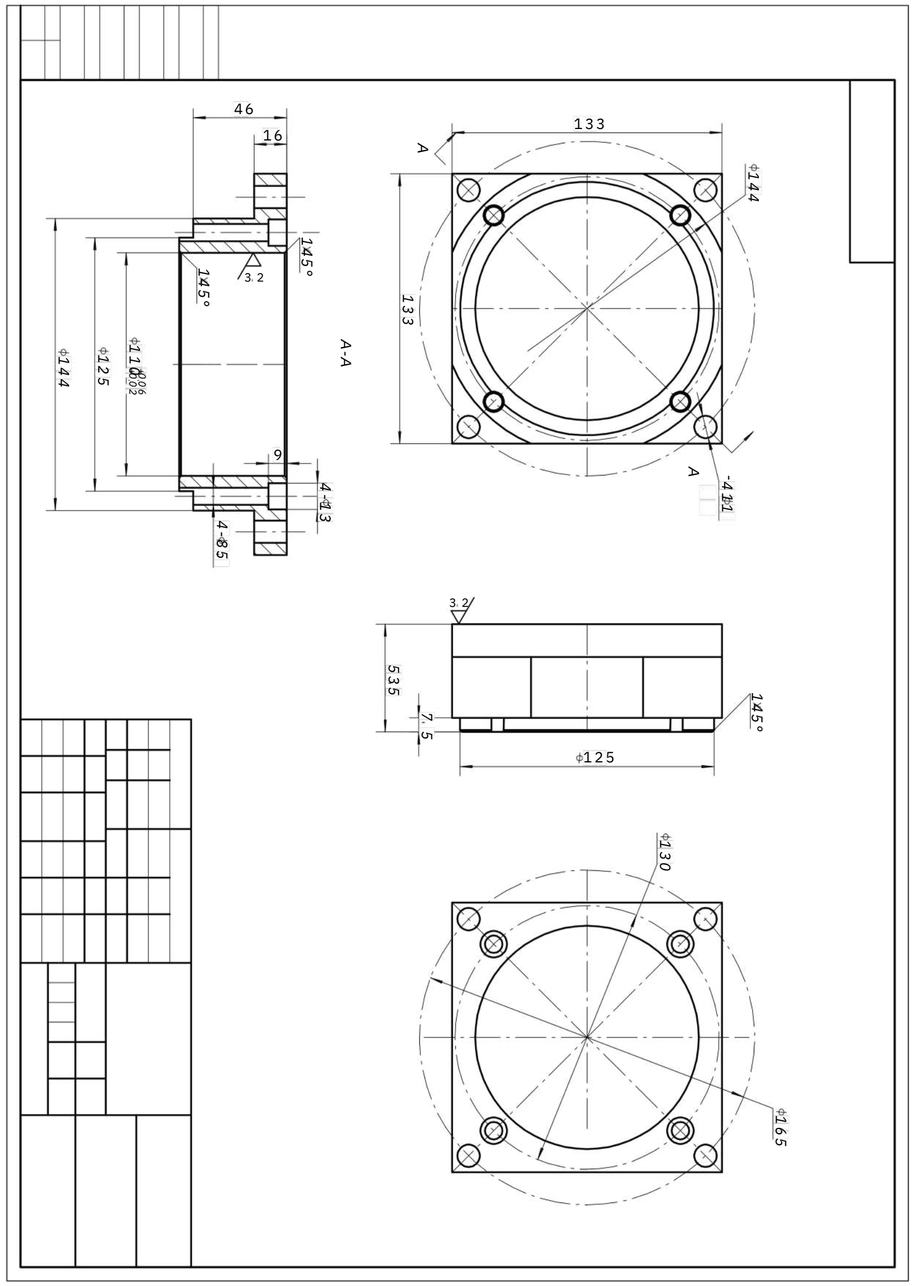
46
16
145°
3.2
145°
ϕ144
ϕ125
ϕ110
9
4-ϕ13
4-85
A-A
133
A
ϕ144
133
A
4-ϕ11
3.2
535
7.5
145°
ϕ125
ϕ130
ϕ165

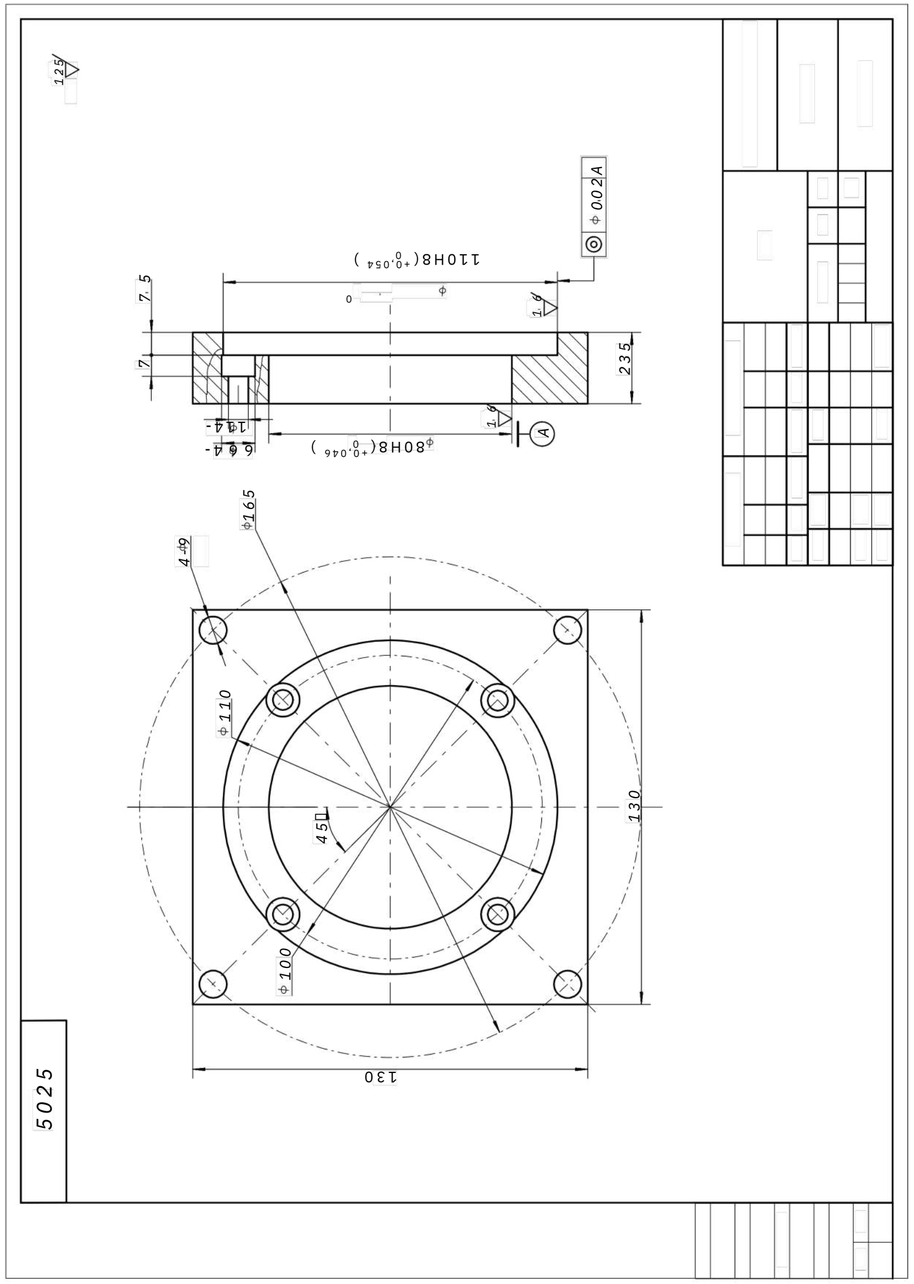
5025
130
130
φ100
φ110
45°
4-φ9
φ165
φ80H8(+0.046 0)
6
4-
14
7
7.5
110H8(+0.054 0)
φ
0
1.6
1.6
23.5
A
φ 0.02 A
1.6
125